CAIXA de drenagem TIPO 3 - TAMPA-GRELHA

CORTE B-B
PARA TUBOS Ø 800 / 1000 mm

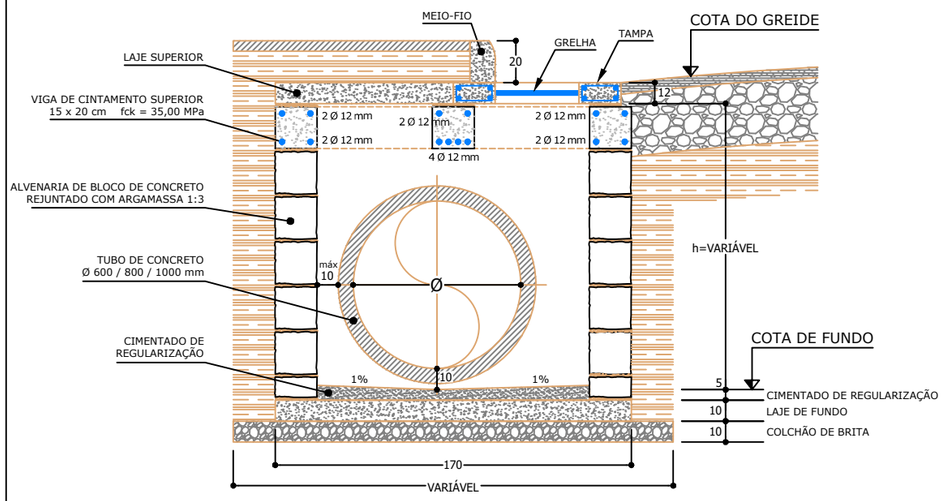

TAMPA-GRELHA

1,40 x 0,80 m
PARA CAIXAS TIPO 2 E 3

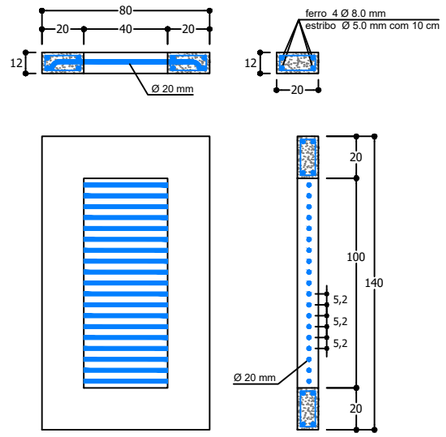

TAMPA-LAJE

1,40 x 0,85 m
PARA CAIXAS TIPO 2 E 3

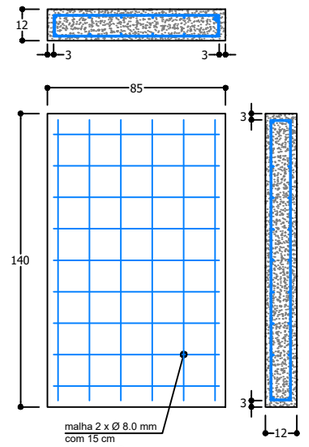

LAJE DE FUNDO

1,40 x 1,70 m
PARA TUBOS Ø 600 / 800 / 1000 mm

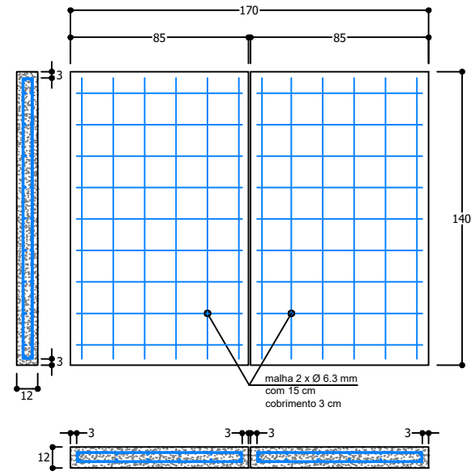

VIGAS DE CINTAMENTO SUPERIOR DE CONCRETO

CAIXA de drenagem CEGA com TAMPA-LAJE tipo 2
1,40 x 1,70 m
PARA TUBOS Ø 800 / 1000 mm

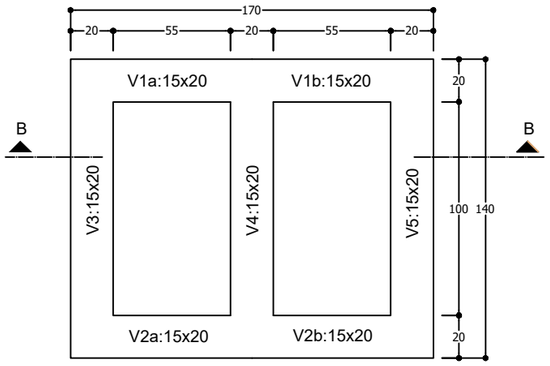

CAIXA de drenagem TIPO 3 - TAMPA-GRELHA

1,40 x 1,70 m
PARA TUBOS Ø 800 / 1000 mm

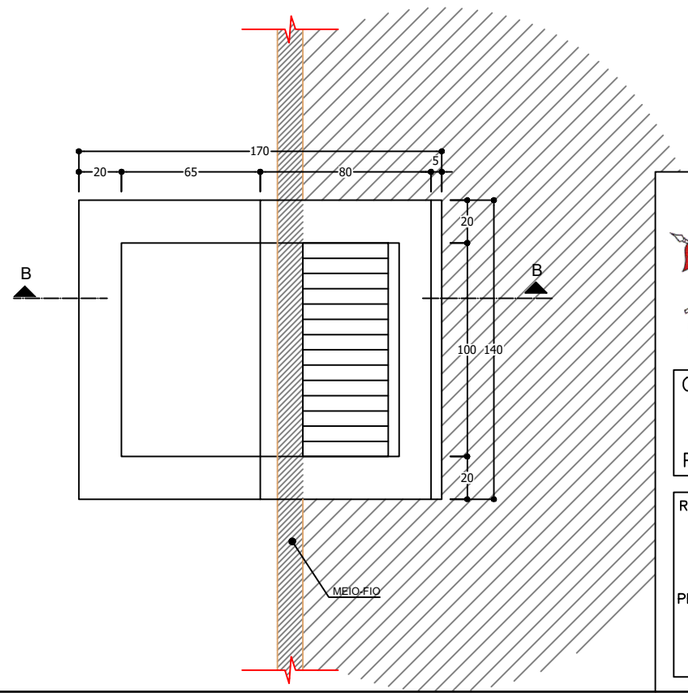

PREFEITURA MUNICIPAL DE SANTA MARIA

SECRETARIA DE MUNICÍPIO DE INFRAESTRUTURA E MOBILIDADE - SMIM

PREFEITO MUNICIPAL RODRIGO DECIMO

SECRETÁRIO SMIM WAGNER OLIVEIRA DA ROSA

Obra: **REGISTRO DE PREÇO PARA MANUTENÇÃO E CONSERVAÇÃO DE SISTEMAS DE DRENAGEM PLUVIAL**

Projeto: **DETALHAMENTO DE CAIXAS DE DRENAGEM E TUBULAÇÕES**

PRANCHA: **03/05**

ESCALA: **N/A**

DATA: **Janeiro / 2025**

RESP. TÉCNICO: Filipe Fernandes de Lima

Eng. Civil Filipe Fernandes de Lima
CREA/RS 234625 / Matrícula PMSM 18672

Olni Ricardo Simas Dutra
Superintendente de Infraestrutura

PROPRIETÁRIO: WAGNER OLIVEIRA DA ROSA:00334788056

Wagner Oliveira da Rosa
Secretário de Infraestrutura e Mobilidade